ERSATZTEILKATALOG

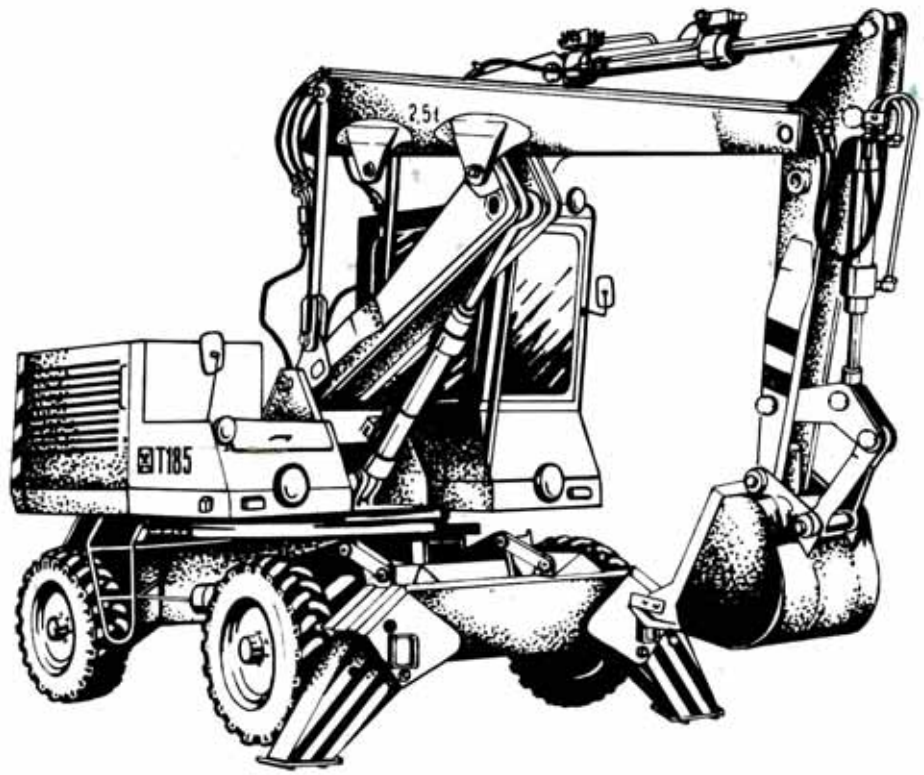

Mobildrehkran Universalbagger

T 185

Kombinat
Fortschritt
Landmaschinen
VEB Weimar-Werk
DDR·5300 Weimar

ERSATZTEILKATALOG

AMK 13

Ausgabe 1980/1

T 185

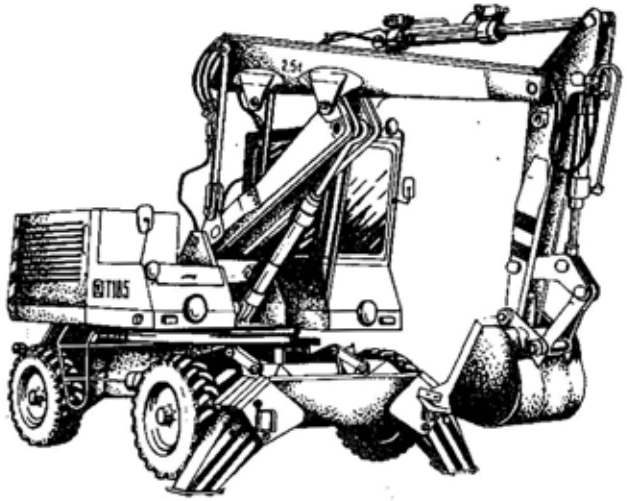

KOMBINAT FORTSCHRITT
LANDMASCHINEN
VEB WEIMAR-WERK
DDR – 5300 WEIMAR
Telex: Erfurt 618931/32 Kundendienst

Inhaltsverzeichnis

	Seite
Vorbemerkungen zum Ersatzteilkatalog T 185	XIII
Tafelverzeichnis	XXVI
Bestellnummernverzeichnis	LXIV
Umschlüsselungsliste - Zeichnungsnummer in Bestellnummer	IXC
Standardteile	C
Bild- und Texttafeln	1- 239

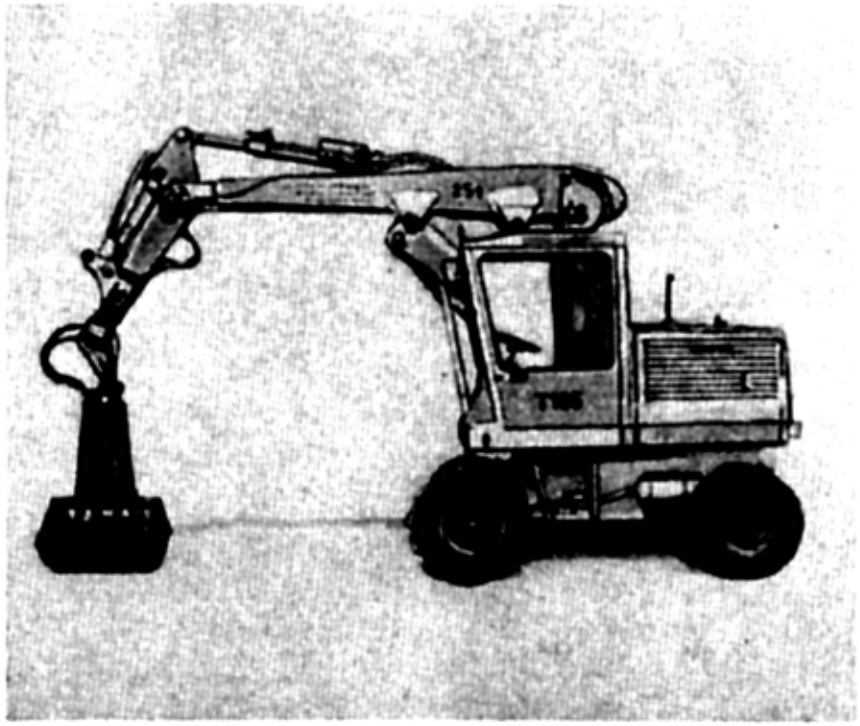
T 185

Tafelverzeichnis

Tafelverzeichnis

Tafel 1:	Unterwagen	1200 6645 6/00
	Rahmen, geschweißt	1200 6984 4/00
	Kugeldrehkranz	1200 5750 2/02
Tafel 2:	Unterwagen	1200 6645 5/00
	Verteilergetriebe	1200 5805 4/00
Tafel 3:	Unterwagen	1200 6645 6/00
	Verteilergetriebe	1200 5805 4/00
	Lamellenkupplung, komplett	1200 6994 0/03
Tafel 4:	Unterwagen	1200 6645 6/00
	Verteilergetriebe	1200 5805 4/00
	Winkeltrieb	1200 5879 4/01
Tafel 5:	Unterwagen	1200 6645 6/00
	Hinterachse	1200 6646 4/00
	Einbausatz-Stütze	1200 7022 7/04
Tafel 6:	Unterwagen	1200 6645 6/00
	Hinterachse	1200 6646 4/00
	Differential	1200 6656 0/00
	Differentialsperre	1200 6676 1/02
Tafel 7:	Unterwagen	1200 6645 6/00
	Hinterachse	1200 6646 4/00
	Portaltrieb, links	1200 6647 2/00
	Portaltrieb, rechts	1200 6648 0/00
Tafel 8:	Unterwagen	1200 6645 6/00
	Vorderachse	1200 6950 6/00
	Differential	1232 1121 3/00
Tafel 9:	Unterwagen	1200 6645 6/00
	Vorderachse	1200 6950 6/00
	Achsschenkel, links	1200 5325 0/00
	Achsschenkel, rechts	1200 5334 7/04
Tafel 10:	Unterwagen	1200 6645 6/00
	Vorderachse	1200 6950 6/00
	Achsschenkellager, links	1200 6988 5/02
	Achsschenkellager, rechts	1200 6989 3/02
	Sperrventil (für Zurrung)	1232 1266 5/02
Tafel 11:	Unterwagen	1200 6645 6/00
	Vorderachse	1200 6950 6/00
	Lenkung (Kupplung, Lenkung, Lenkgestänge)	
Tafel 12:	Unterwagen	1200 6645 6/00
	Rohrleitungen	
Tafel 13:	Federspeicher Typ 367	1040 0858 4/07
	Radbremszylinder ø 38,1	1040 0746 2/07
Tafel 14:	Oberwagen	1200 5000 6/00
	Plattform	1200 6000 8/00
	Bedienstand	1200 6470 2/00
Tafel 15:	Oberwagen	1200 5000 6/00
	Bedienstand	1200 6470 2/00
	Gangschaltung, Kupplung, Feststellbremse	
Tafel 16:	Oberwagen	1200 5000 6/00
	Bedienstand	1200 6470 2/00
	Rohrleitungen	
Tafel 17:	Oberwagen	1200 5000 6/00
	Summierungsventil Einspritzverstellung	
Tafel 18:	Oberwagen	1200 5000 6/00
	Motor	1200 6770 5/01

Tafel 19:	Oberwagen	1200 5000 6/00
	Motor	1200 6770 5/01
	Winkelgetriebe	1200 6771 3/00
Tafel 20:	Oberwagen	1200 5000 6/00
	Fahr- und Verteilergetriebe	1200 5040 8/00
Tafel 21:	Oberwagen	1200 5000 6/00
	Fahr- und Verteilergetriebe	1200 5040 8/00
	Verteilergetriebe	1200 6115 4/00
Tafel 22:	Oberwagen	1200 5000 6/00
	Fahr- und Verteilergetriebe	1200 5040 8/00
	Wechselgetriebe	1200 6870 6/00
Tafel 23:	Oberwagen	1200 5000 6/00
	Fahr- und Verteilergetriebe	1200 5040 8/00
	Wechselgetriebe	1200 6870 6/00
	Schaltwellen	
Tafel 24:	Oberwagen	1200 5000 6/00
	Fahr- und Verteilergetriebe	1200 5040 8/00
	Wechselgetriebe	1200 6870 6/00
	Fahrkupplung, Gangschaltung	
Tafel 25:	Oberwagen	1200 5000 6/00
	Fahr- und Verteilergetriebe	1200 5040 8/00
	Wechselgetriebe	1200 6870 6/00
	Winkeltrieb	
	Drehgelenk	1200 6300 2/01
Tafel 26:	Oberwagen	1200 5000 6/00
	Drehwerk	1200 6225 1/00
Tafel 27:	Oberwagen	1200 5000 6/00
	Grundausleger	1200 7421 4/01
Tafel 28:	Oberwagen	1200 5000 6/00
	Ausleger 110	1200 7300 4/00
	Ausleger 210	1200 7500 6/00
Tafel 29:	Oberwagen	1200 5000 6/00
	Hydraulik	
	Wegeventilkombination	1200 9085 8/00
Tafel 30:	Oberwagen	1200 5000 6/00
	Hydraulik	
	Rohrleitungen	
Tafel 31:	Oberwagen	1200 5000 6/00
	Hydraulik	
	Ölbehälter	1200 9225 1/01
Tafel 32:	Hydraulik	
	Zylindersammelblatt	
Tafel 33:	Hydraulik	
	Zylindersammelblatt	
Tafel 34:	Oberwagen	1200 5000 6/00
	Pneumatik	
Tafel 35:	Oberwagen	1200 5000 6/00
	Heizung, Kraftstofftank,	
	Gegengewicht	
Tafel 36:	Oberwagen	1200 5000 6/00
	Fahrerkabine	1200 7180 6/00
Tafel 37:	Oberwagen	1200 5000 6/00
	Fahrersitz Modell 500	1445 000 003
Tafel 38:	Oberwagen	1200 5000 6/00
	Verkleidung	
Tafel 39:	Oberwagen	1200 5000 6/00
	Motorverkleidung	
Tafel 40:	Elektroanlage	
Tafel 41:	Instrumententafel	1200 6591 2/01

Tafel 42:	Beschriftung	
Tafel 43:	Zubehör	
Tafel 44:	Arbeitswerkzeuge	
	Lasthaken KN 221	1200 2250 0/04
	Hydraulischer Schwenkkopf KN 220-2	1205 8450 7/00
Tafel 45:	Arbeitswerkzeuge	
	Greifergrundgerüst KN 240/1	1200 8650 7/00
Tafel 46:	Arbeitswerkzeuge für Greifergrundgerüst KN 240/1	1200 8650 7/00
	Schüttgutschale 0,16 m^3, KN 251	1200 2220 3/07
	Schüttgutschale 0,32 m^3, KN 252	1200 2160 4/07
	Schüttgutschale 0,4 m^3, KN 249	1200 8619 5/07
	Schüttgutschale 0,63 m^3, KN 253	1200 2185 4/07
	Schüttgutschale 0,8 m^3, KN 258	1200 8600 0/07
	Greiferkorb 0,6 m^3, KN 255	1200 2235 7/07
	Greiferkorb 0,8 m^3, KN 259	1200 2625 6/07
	Zinkenleiste 0,6 m^3, KN 257	1205 8540 3/07
Tafel 47:	Arbeitswerkzeuge	
	Greifergrundgerüst für Grabschalen KN 250/1	1200 8675 7/00
Tafel 48:	Arbeitswerkzeuge für Greifergrundgerüst KN 250/1	1200 8675 7/00
	Grabschale ⌀ 900, KN 274	1200 2710 3/01
	Grabschale ⌀ 1200, KN 273	1200 2690 6/01
	Grabschale 600, KN 275	1200 2725 7/01
	Grabschale 1000, KN 276	1200 2740 0/01
	Grabschale 1200, KN 277	1200 2750 5/01
Tafel 49:	Arbeitswerkzeuge	
	Greifergrundgerüst (Mehrschalengreifer) KN 210/1	1200 8679 8/01
	Zange 0,16 m^3, KN 261	1200 2330 0/07
	Zange 0,32 m^3, KN 262	1200 2360 6/07
Tafel 50:	Arbeitswerkzeuge	
	Greiferverlängerung mit Führung 2400 mm lang, KN 281	1200 2480 8/01
	Greiferverlängerung ohne Führung 2400 mm lang, KN 282	1200 2703 1/01
	Greiferverlängerung ohne Führung 1200 mm lang, KN 283	1205 7800 2/01
Tafel 51:	Arbeitswerkzeuge	
	Holzzange KN 270	1205 8155 3/00
Tafel 52:	Arbeitswerkzeuge	
	Universallöffel 0,25 m^3, KN 309/1	1200 8512 0/02
	Universallöffel 0,30 m^3, KN 306/1	1200 8500 8/02
	Schwenkschaufel 0,35 m^3, KN 503	1200 2600 6/02
Tafel 53:	Arbeitswerkzeuge	
	Dränlöffel 0,16 m^3, KN 304/1	1200 2650 4/00

Bestell-Nr. / № для заказа / Nr zamów. / čís. obj. / megrend. sz. / nr. de comandă / Order No. / N° de commande / No. pedido / dor-n. ٥ / رقم الطلبية	Benennung / Наименование / Nazwa części / pojm. součásti / megnevezés / denumirea / Designation / Désignation / denominación / nome / التسمية	Tafel / Таблица / Tablica / tabulka / tábla / tabloul / Table / Tableau / tabla / tabella / الجدول	Bild-Nr. / Рис. № / Nr rysunku / čís. obr. / kép. sz. / fig. nr. / Fig. No. / Fig. n°. / No. Fig. / imagem-n.º / رقم الصورة	Anzahl / Кол-во / Ilość / počet / db.-szám / numărul / Quantity / Nombre / cantidad / n. ٥ / العدد
5111 24339 0	Bolzen 120062612/04	26	104	2
5111 24340 5	Führung 120062620/04	26	85	1
5111 24341 3	Bolzen 120062637/04	26	84	1
5111 24342 1	Flansch 120062645/04	26	83	1
5111 24343 8	Kolben 120062653/04	26	86	1
5111 24344 6	Zylinder 120062661/04	26	89	1
5111 24345 4	Flansch 120062678/04	26	91	1
5111 24346 2	Gewindebolzen 120062686/04	26	78	2
5111 24349 5	Distanzbuchse 120062717/04	26	37	1
5111 24350 1	Scheibe 120062725/04	26	18	1
5111 24351 8	Flansch 120062733/04	26	26	2
5111 24352 6	Zahnsegment 120062741/04	14	52	1
5111 24353 4	Welle 120062758/04	14	59	1
5111 24358 3	Hebel, geschweißt 120062805/04	14	57	1
5111 24361 4	Hebel 120062838/04	14	60	1
5111 24365 5	Stange 120062870/04	14	82	1
5111 24367 1	Stange 120062895/04	17	27	1
5111 24368 8	Buchse 120062901/04	18	59	4
5111 24370 2	Stange 120062926/03	17	21	1
5111 24376 8	Rohr 120062983/03	34	24	1
5111 24380 7	Unterlage 120063027/04	35	40	2
5111 24381 5	Unterlage 120063035/04	35	41	4
5111 24382 3	Beilage 120063043/04	35	53	2
5111 24383 1	Gehäuse 120063051/01	25	60	1
5111 24394 4	Halter 120063164/03	17	1	1
5111 24396 0	Hebel 120063180/04	17	6	1
5111 24401 2	Leitung 120063236/04	41	--	1
5111 24405 3	Leitung 120063277/04	41	--	1
5111 24408 6	Leitung 120063308/04	40	--	1
5111 24411 7	Verschlußplatte 120063332/04	39	17	1
5111 24414 1	Rohr 120063365/04	18	12	1
5111 24418 2	Motorverkleidung, geschweißt, rechts 120063404/00	39	2	1
5111 24441 4	Sechskantschraube 120063791/04	39	8	1

Bestell-Nr. / № для заказа / Nr zamów. / čís. obj. / megrend. sz. / nr. de comandă / Order No. / N° de commande / No. pedido / dor-n. ٥ / رقم الطلبية	Benennung / Наименование / Nazwa części / pojm. součásti / megnevezés / denumirea / Designation / Désignation / denominación / nome / التسمية	Tafel / Таблица / Tablica / tabulka / tábla / tabloul / Table / Tableau / tabla / tabella / الجدول	Bild-Nr. / Рис. № / Nr rysunku / čís. obr. / kép. sz. / fig. nr. / Fig. No. / Fig. n°. / No. Fig. / imagem-n.º / رقم الصورة	Anzahl / Кол-во / Ilość / počet / db.-szám / numărul / Quantity / Nombre / cantidad / n. ٥ / العدد
5111 24443 0	Stütze 120063814/04	38	46	1
5111 24445 5	Schließblech 120063830/04	38	44	1
5111 24446 3	Scharnier 120063847/04	38	50	1
5111 24447 1	Haube, geschweißt 120063855/00	39	49	1
5111 24457 6	Zunge 120063951/04	39	20	1
5111 24468 0	Deckel 120064060/02	38	45	1
5111 24481 6	Bolzen, geschweißt 120064317/04	39	50	1
5111 24488 1	Rolle 120064382/04	39	52	1
5111 24489 8	Griff 120064390/03	39	5	1
5111 24492 0	Welle 120064421/04	39	3	1
5111 24497 8	Halter 120064470/04	39	4	2
5111 24500 5	Tankverkleidung 120064501/00	38	42	1
5111 24504 6	Scharnier 120064542/04	39,39	33,74	6,2
5111 24512 6	Halter 120064622/04	38	6,16, 26	1,1 1
5111 24514 2	Pufferhalter 120064647/04	39	85	1
5111 24522 2	Hebel, geschweißt 120064727/02	15	96	1
5111 24527 1	Rohr 120064776/03	15	86	1
5111 24529 6	Bremswelle 120064792/03	15	43	1
5111 24530 2	Stange 120064807/04	15	93	1
5111 24531 0	Bolzen, geschweißt 120064815/04	15	64	1
5111 24536 8	Verbindungsstück 120064864/03	15	47	1
5111 24537 6	Lager 120064872/04	15	66	1
5111 24550 3	Lagerung 120065004/01	15	46	1
5111 24551 1	Schraube 120065012/04	19	38	1
5111 24552 8	Bolzen 120065020/04	24	34	1
5111 24559 3	Rastblech 120065094/04	17	54	1
5111 24567 3	Leitung 120065174/04	41	--	1
5111 24571 2	Säule (rechts) 120065213/01	16	35	1
5111 24578 6	Leitung 120065496/04	41	--	1
5111 24589 0	Hülse 120065648/04	14	89	2
5111 24596 2	Welle 120065711/03	14	11	1
5111 24598 7	Lenkrohr 120065736/02	14	8	1
5111 24601 4	Ring 120065760/04	15	57	1

Bestell-Nr. / Nº для заказа / Nr zamów. / čís. obj. / megrend. sz. / nr. de comandă / Order No. / Nº de commande / No. pedido / dar-n. ٭ / رقم الطلبية	Benennung / Наименование / Nazwa części / pojm. součásti / megnevezés / denumirea / Designation / Désignation / denominación / nome / التسمية	Tafel / Таблица / Tablica / tabulka / tábla / tabloul / Table / Tableau / tabla / tabella / الجدول	Bild-Nr. / Рис. Nº / Nr rysunku / čís. obr. / kép. sz. / fig. nr. / Fig. No. / Fig. nº. / No. Fig. / imagem-n.٭ / رقم الصورة	Anzahl / Кол-во / Ilość / počet / db.-szám / numărul / Quantity / Nombre / cantidad / n. ٭ / العدد
5111 24603 0	Winkel 120065785/03	15	54	1
5111 24606 3	Winkel 120050127/03	38	77	1
5111 24609 6	Pedalblech 120065840/04	15	6	1
5111 24612 7	Stange 120065873/03	16	37	8
5111 24613 5	Welle 120065881/03	15	44	1
5111 24618 4	Instrumententafel, geschweißt,120065937/00	41	1	1
5111 24629 7	Leitung 120066046/04	41	--	1
5111 24633 6	Leitung 120066087/04	41	--	1
5111 24635 2	Leitung 120066101/04	41	--	1
5111 24636 0	Leitung 120066118/04	41	--	1
5111 24638 5	Leitung 120066134/04	41	--	1
5111 24639 3	Leitung 120066142/04	41	--	1
5111 24640 8	Leitung 120066150/04	41	--	1
5111 24641 6	Kabelbaum 120066167/02	41	--	1
5111 24642 4	Kabelbaum 120066175/03	41	--	1
5111 24643 2	Leitung 120066183/04	41	--	1
5111 24644 0	Leitung 120066191/04	41	--	1
5111 24645 7	Leitung 120066206/04	41	--	1
5111 24646 5	Kabelbaum 120066214/02	41	--	1
5111 24647 3	Kabelbaum 120066222/02	40	--	1
5111 24648 1	Kabelbaum 120066230/03	40	--	1
5111 24649 8	Kabelbaum 120066247/03	41	--	1
5111 24650 4	Hohlschraube 120066255/04	18	14	1
5111 24652 0	Batteriekabel 120066271/04	40	--	1
5111 24656 1	Führungsbuchse 120066310/04	15	51	1
5111 24660 0	Bock, links 120066351/03	18	2	1
5111 24663 3	Steckwelle, rechts 120066384/02	6	62	1
5111 24669 0	Welle 120066448/04	17	14	1
5111 24674 6	Radnabe 120066497/02	7,9	--,--	2,1
5111 24676 2	Steckwelle 120066511/01	7	86	2
5111 24680 1	Einpreßring 120066552/04	7	32	2
5111 24682 6	Sperrklaue 120066577/03	6	44	1
5111 24683 4	Sperrklaue, verschiebbar 120066585/02	6	63	1

Bestell-Nr. / Nº для заказа / Nr zamów. / čís. obj. / megrend. sz. / nr. de comandă / Order No. / Nº de commande / No. pedido / dar-n. ٭ / رقم الطلبية	Benennung / Наименование / Nazwa części / pojm. součásti / megnevezés / denumirea / Designation / Désignation / denominación / nome / التسمية	Tafel / Таблица / Tablica / tabulka / tábla / tabloul / Table / Tableau / tabla / tabella / الجدول	Bild-Nr. / Рис. Nº / Nr rysunku / čís. obr. / kép. sz. / fig. nr. / Fig. No. / Fig. nº. / No. Fig. / imagem-n.٭ / رقم الصورة	Anzahl / Кол-во / Ilość / počet / db.-szám / numărul / Quantity / Nombre / cantidad / n. ٭ / العدد
5111 24684 2	Distanzring 120066593/04	6	46	1
5111 24685 0	Hinterachse, geschweißt 120066608/03	5	62	1
5111 24696 3	Differentialsperre, komplett 120066761/00	6	--	1
5111 24697 1	Schaltgabel 120066778/03	6	71	1
5111 24698 8	Getriebe, komplett 120066786/01	7	--	2
5111 24699 6	Gehäuse, komplett 120066794/00	7	--	2
5111 24702 3	Ritzelwelle 120066825/03	7	13	2
5111 24703 1	Stirnrad 120066833/02	7	12	2
5111 24704 8	Zentrierstück 120066841/03	7	16	2
5111 24708 0	Welle 120066882/03	17	3	1
5111 24711 1	Blech 120066913/04	17	9	1
5111 24712 8	Bügel 120066921/04	17,27 31	11,47 91	1,1 1
5111 24713 6	Bremswelle 120066938/02	12	17	1
5111 24719 3	Hebel, geschweißt 120066995/03	15	17	1
5111 24723 2	Schalthebel, komplett 120067022/03	2	--	1
5111 24726 5	Gehäuse 120067055/03	16	18	1
5111 24731 2	Kupplungshebel, geschweißt 120067102/02	15	1	1
5111 24738 6	Stange 120067176/04	15	11	1
5111 24740 0	Bolzen 120067192/04	15,15	8,21	1,1
5111 24745 8	Hebel 120067248/03	17	32	1
5111 24746 6	Rohr 120067256/03	34	74	1
5111 24748 2	Rohr 120067272/03	34	75	1
5111 24750 5	Rohr 120067297/03	34	7	1
5111 24752 1	Rohr 120067311/03	34	69	1
5111 24754 6	Rohr 120067336/03	30	74	1
5111 24756 2	Rohr 120067352/03	30	73	1
5111 24758 7	Rohrleitung 120067377/03	34	15	1
5111 24760 1	Rohrleitung 120067393/03	34	26	1
5111 24764 2	Rohrleitung 120067432/03	34	44	1
5111 24766 7	Rohr 120067457/03	34	82	1
5111 24768 3	Rohr 120067473/03	34	5	1
5111 24770 6	Rohr 120067498/02	30	68	1

Umschlüsselungsliste / Zeichnungsnummer in Bestellnummer

120000384/04	5131 09373 3
120000392/03	5131 08572 5
120000624/04	5131 09357 3
120000632/04	5131 09358 1
120000673/03	5131 08510 6
120000698/04	5131 08503 4
120000737/03	5131 08578 2
120000745/02	5131 08781 5
120001151/02	5131 08528 5
120001168/02	5131 08534 8
120001215/04	5131 08529 2
120001223/03	5131 08531 5
120001231/04	5131 08530 7
120001256/04	5131 08533 1
120001377/04	5131 08542 8
120001883/02	5131 08583 8
120001996/04	5131 09367 8
120002007/04	5131 08525 1
120002064/04	5131 08620 3
120002618/04	5131 08606 8
120002706/04	5131 09930 4
120002730/04	5131 09581 5
120002755/03	5131 08604 3
120002788/04	5131 08594 2
120002827/04	5131 08598 3
120002835/04	5131 08608 4
120002843/04	5131 08609 2
120002851/04	5131 08611 5
120002948/03	5131 08628 5
120002956/04	5131 08627 7
120002964/04	5131 08626 0
120003161/04	5131 08571 7
120003313/02	5131 10246 3
120003692/04	5131 09991 5
120003707/04	5131 09147 5
120003723/04	5131 09149 1
120003731/04	5131 09150 6
120003764/04	5131 09153 0
120003780/04	5131 09155 5
120003797/03	5131 09156 3
120003803/04	5131 09157 1
120003828/04	5131 09159 6
120006197/04	5131 08899 4
120006203/04	5131 08900 5
120007366/04	5131 08712 4
120007374/04	5131 08713 2
120007382/04	5131 08714 0
120010788/04	5141 13502 7
120012025/04	5131 08665 4
120017005/04	4400 06454 7
120018184/04	5131 08997 0
120018352/04	5131 09019 3
120018705/04	5131 09413 1
120018738/03	5131 09381 3
120018754/04	5131 09364 5
120018762/04	5131 09363 7
120018795/04	5131 08993 8
120019931/04	5131 09951 3
120019948/02	5131 08990 5
120020531/04	5131 10166 3
120021524/04	5131 09255 6
120021620/01	5131 09280 4
120021774/03	5131 09281 2
120021821/03	5131 09907 2
120021838/04	5131 09908 0
120021846/04	5131 09909 7
120021870/01	5131 09282 0
120022228/01	5131 09286 1
120022164/04	5131 09913 6
120022500/04	5131 09316 3
120022517/04	5131 09317 1
120022575/04	5131 09318 8
120022582/02	5131 09319 6
120022590/04	5131 09320 2
120023011/04	5131 09271 6
120023093/04	5131 09274 0
120023198/04	5131 09279 8
120023212/04	5131 09272 4
120023220/03	5131 09273 2
120023237/03	5131 09505 2
120023245/03	5131 09506 0
120023325/02	5131 09288 6
120023501/01	10227
120023518/01	10228
120023575/04	5141 16370 5
120023622/02	5131 09289 4
120023768/02	5131 09290 0
120024012/03	5131 09390 1
120024094/02	5131 09391 8
120024213/01	5131 09393 4
120024334/01	5131 09394 2
120024422/02	5141 16463 4
120024471/04	5131 09401 0
120024496/03	5131 09398 3
120024510/04	5131 09400 2
120024527/04	5131 09402 7
120024535/04	5131 09928 1
120024543/04	5131 09403 5
120024551/04	5131 09405 1
120024576/04	5131 09407 6
120024584/04	5131 09408 4
120024592/04	5131 09409 2
120024816/02	5131 09984 3
120024898/01	5131 09987 6
120024961/03	5131 09985 1

Standardteile

Benennung	Abmessung	Standard	Stückzahl	Tafel
Ablaßhahn keglig	M 10x1	TGL 9600	1	31
Absperrventil	A 6-160	TGL 21575	1	17
Abstreifring	28	TGL 17570	1	32
Abstreifring	A 56	TGL 17570 WS 1.009	1	33
Augenschraube	LM 20x140	TGL 0-444-m	1	50
Außenlippenring	140x110x25	TGL 6359	1	13
Axialrillenkugellager	51208	TGL 2986	1	44
Befestigungsschelle	A 7	TGL 2761	1	40
Befestigungsschelle	A 13	TGL 2761	1	40
Befestigungsschelle	A 18	TGL 39-709	1	16
Bolzen	8x25x16	TGL 0-1433 gal Cdc	2	7
Bolzen	12x60x45	TGL 0-1433-5.8 gal Znc	1	12
Bolzen	60x160x130	TGL 0-1433 gal Znc	2	27
Bolzen	8 h11x14x10	TGL 18010 gal Znc	1	38
Bolzen	10 h11x30x25	TGL 0-18010	2	15
Bolzen	10 h11x36x31	TGL 0-18010	1	15
Bolzen	12 h11x36x30	TGL 18010 gal Znc	3	17, 24, 24
Bolzen	16 h11x15x16	TGL 0-1438	2	15
Bolzen	16 h11x33x25	TGL 0-1438	2	15
Bolzen	20 h11x41x20	TGL 0-1438	1	15
Bolzen	32 h11x33x30	TGL 0-1438	6	48
Bremsluftmanometer	A 10	TGL 0-75578	1	41
Bremsschlauchhalter	14	TGL 39-299	1	12
Buchse	14/20x14	TGL 6558 HgW 2088	1	17
Buchse	20/26x10	TGL 6558 HgW 2088	2	14
Buchse	20/26x20	TGL 6558 HgW 2088	2	17
Buchse	32/40x22	TGL 6558 HgW 2088	2	14
Buchse	20 F $8x26_{r6}x18$	SB TGL 6558	2	15
Buchse	A $40/50_{r6}x20$	TGL 6558-St 60- M	1	11
Buchse	A $40/50_{r6}x28$	TGL 6558-St 60- M	3	11
Buchse	B 28x36 EWx32	TGL 6558-HgW 2088	12	7, 9
Buchse	R 4 40/50x40	TGL 6558 HgW 2088	2	15
Buchse	T 2 40/50x28	TGL 6558/03-HgW 2088	2	51
Dichtring	18x23	TGL 20633	1	11
Dichtring	22x27	TGL 20633	2	5
Dichtring	A 6x10	TGL 0-7603-Al	1	21
Dichtring	A 8x12	TGL 0-7603-Al	5	13, 40

c

Benennung	Abmessung	Standard	Stückzahl	Tafel
Dichtring	A 10x13,5	TGL 0-7603-Cu	7	
Dichtring	A 10x14	TGL 0-7603-Cu	3	2, 40
Dichtring	A 12x15,5	TGL 7603-Cu	17	
Dichtring	A 12x16	TGL 7603-Cu	4	25, 31
Dichtring	A 14x8	TGL 0-7603-Cu	63	
Dichtring	A 14x18	TGL 0-7603-Al	6	35
Dichtring	A 14x20	TGL 0-7603-Cu	2	18
Dichtring	A 16x20	TGL 0-7603-Cu	16	
Dichtring	A 18x22	TGL 0-7603-Cu	14	
Dichtring	A 20x24	TGL 0-7603-Cu	1	27
Dichtring	A 22x20	WKS 16601	2	34
Dichtring	A 22x27	TGL 0-7603-Al	75	
Dichtring	A 22x29	TGL 0-7603-Cu	16	49
Dichtring	A 25x30	TGL 0-7603-Cu	2	18
Dichtring	A 26x31	TGL 0-7603-Cu	22	
Dichtring	A 26x32	TGL 0-7603-Al	7	6, 8, 19
Dichtring	A 27x32	TGL 0-7603-Cu	22	
Dichtring	A 33x39	TGL 0-7603-Cu	26	
Dichtring	A 42x49	TGL 0-7603-Cu	6	20,28,31
Dichtring	A 48x55	TGL 0-7603-Cu	1	31
Dichtring	A 64x72	TGL 0-7603-Cu	1	31
Dichtring	C 26x32	TGL 0-7603-Cu	3	19
Dichtring	C 15	TGL 10802 Bl.4 Vf	38	12, 34
Doppelmaulschlüssel	8x10	TGL 48-73109 vernick.	1	43
Doppelmaulschlüssel	9x11	TGL 48-73109 vernick.	1	43
Doppelmaulschlüssel	12x14	TGL 48-73109 vernick.	1	43
Doppelmaulschlüssel	13x17	TGL 48-73109 vernick.	1	43
Doppelmaulschlüssel	17x19	TGL 48-73109 vernick.	1	43
Doppelmaulschlüssel	19x22	TGL 48-73109 vernick.	1	43
Doppelmaulschlüssel	24x27	TGL 48-73109 vernick.	1	43
Doppelmaulschlüssel	30x32	TGL 48-73109 vernick.	1	43
Doppelmaulschlüssel	36x41	TGL 48-73109 vernick.	1	43
Doppelmaulschlüssel	46x50	TGL 48-73109 vernick.	1	43
Drehstift	A 14	TGL 48-73219	1	43
Drehstift	A 18	TGL 48-73219	1	43
Druckfeder	A 1,4x15x7,5	TGL 18395 gal Znc	1	36
Druckfeder	A 1,4x15x11,5	TGL 18395	2	37

Texttafeln

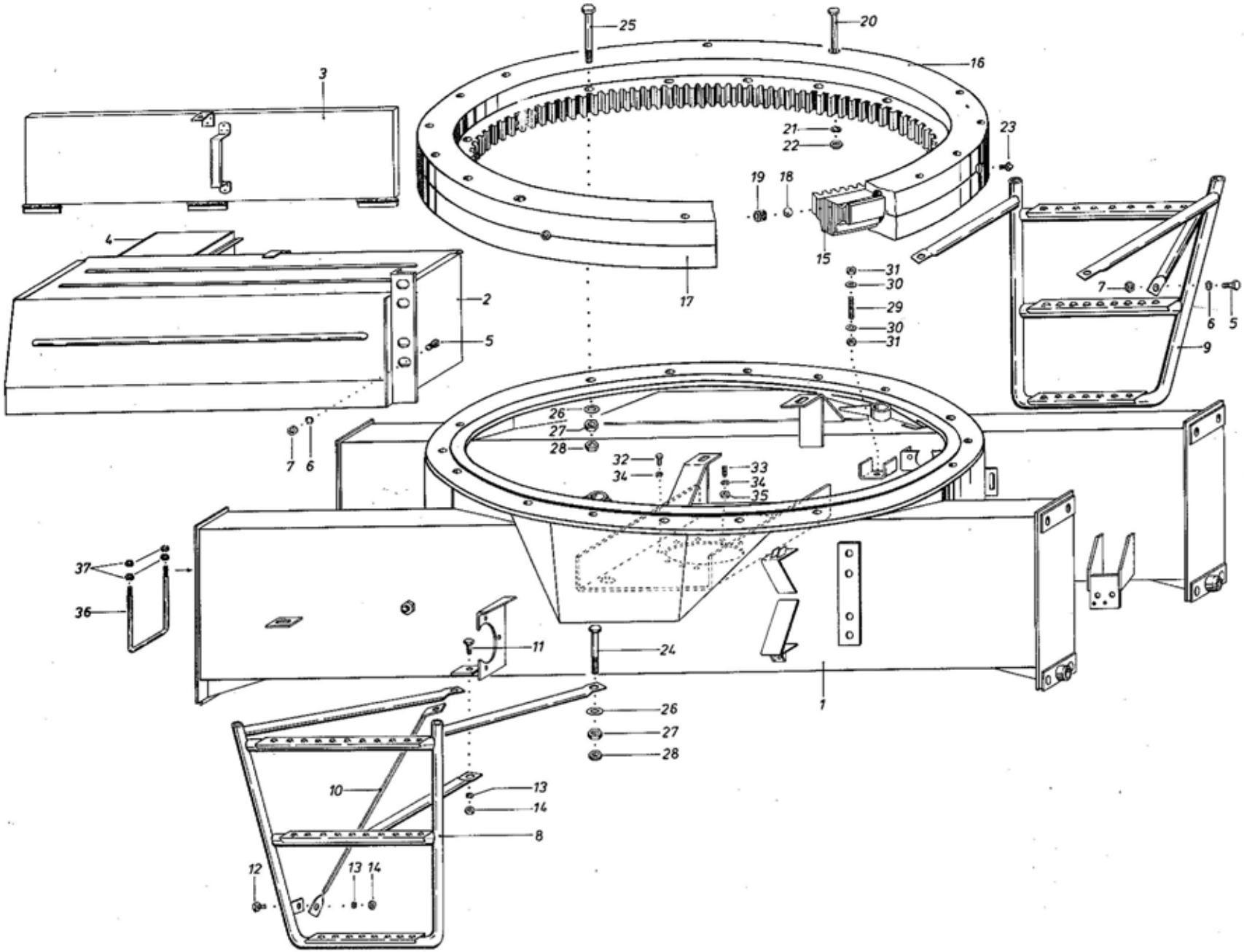
25
20
16
3
21
22
23
19
18
15
17
4
2
5
31
30
29
30
31
7
6
5
9
26
27
28
7
6
32
34
33
34
35
37
36
11
24
1
26
27
28
10
13
14
8
12
13
14

Bild-Nr.	Bestell-Nr.	Benennung	Anzahl	Masse kg	Bemerkung	VKZ
1	5111 24988 6	Rahmen, geschweißt 120069844/00	1	423,000		20
--	5141 14012 0	Werkzeugkasten, komplett 120055285/01	1	27,000		
		bestehend aus:				
2	--	Werkzeugkasten, geschweißt 120055293/01	1	24,000		
3	5141 14029 0	Deckel, geschweißt 120055453/02	1	3,000		
4	--	Einsatz 120576597/03	1			
5	--	Sechskantschraube M 12x25 TGL 0-933-8.8 gal Znc	3			
6	--	Federring B 12 TGL 7403 gal Zn 9 c	3			
7	--	Sechskantmutter M 12 TGL 0-934-6 gal Znc	3			
8	5141 14034 6	Aufstieg, geschweißt links 120055500/01	1	12,000		
9	5141 14048 3	Aufstieg, geschweißt rechts 120055646/01	1	12,000		
10	5141 13918 4	Strebe 120054323/04	1	1,000		
11	--	Sechskantschraube M 12x25 TGL 0-933-8.8 gal Znc	1			
12	--	Sechskantschraube M 12x20 TGL 0-933-8.8 gal Znc	2			
13	--	Federring B 12 TGL 7403 gal Zn 9 c	3			
14	--	Sechskantmutter M 12 TGL 0-934-8 gal Znc	3			
--	5141 14234 8	Kugeldrehkranz, komplett 120057502/02	1	424,000		43
		bestehend aus:				
15	--	Innenring 120058327/02	1	140,000		
16	--	Außenring, oben 120057510/02	1	140,000		
17	--	Außenring, unten 120057527/02	1	98,000		
18	5131 09422 8	Kugel 25 mm III TGL 15515	262			
19	5131 08571 7	Zwischenstück 120003161/04	262	0,010		
20	--	Zylinderschraube M 16x120 TGL 0-912-8.8 gal Zn 12 c	4			
21	--	Federring B 16 TGL 7403 gal Zn 12 c	4			
22	--	Sechskantmutter BM 16 TGL 0-439-50 gal Zn 12 c	4			
23	--	Kegelschmierkopf A 8 TGL 0-71412	8			
24	--	Sechskantschraube M 20x150 TGL 0-931-8.8 gal Znc	5			
25	--	Sechskantschraube M 20x135 TGL 12517-10.9 gal Znc	11			
26	--	Scheibe 21 TGL 12521 gal Znc	16			
27	--	Sechskantmutter M 20 TGL 0-934-8 gal Znc	16			
28	--	Sicherungsmutter M 20 TGL 0-7967 Federstahl gal Znc	16			
29	5131 09373 3	Gewindestift 120000384/04	1	0,080	zur Befestig. des Verteilergetriebes an dem Rahmen, geschw.	
30	--	Scheibe 17 TGL 8328 gal Znc	2			
31	--	Sechskantmutter M 16 TGL 0-934-8 gal Znc	2			
32	--	Sechskantschraube M 12x35 TGL 0-933-8.8 gal Znc	6		zur Befestig. des Winkeltriebes auf dem Rahmen, geschw.	
33	--	Stiftschraube BM 12x25 TGL 0-939-8.8 gal Znc	2			
34	--	Federring B 12 TGL 7403 gal Zn 9 c	8			
35	--	Sechskantmutter M 12 TGL 0-934-6 gal Znc	2			
36	5131 08572 5	Sicherheitsbügel 120000392/03	1	0,360		
37	--	Sechskantmutter M 12 TGL 0-934-10 gal Znc	4			

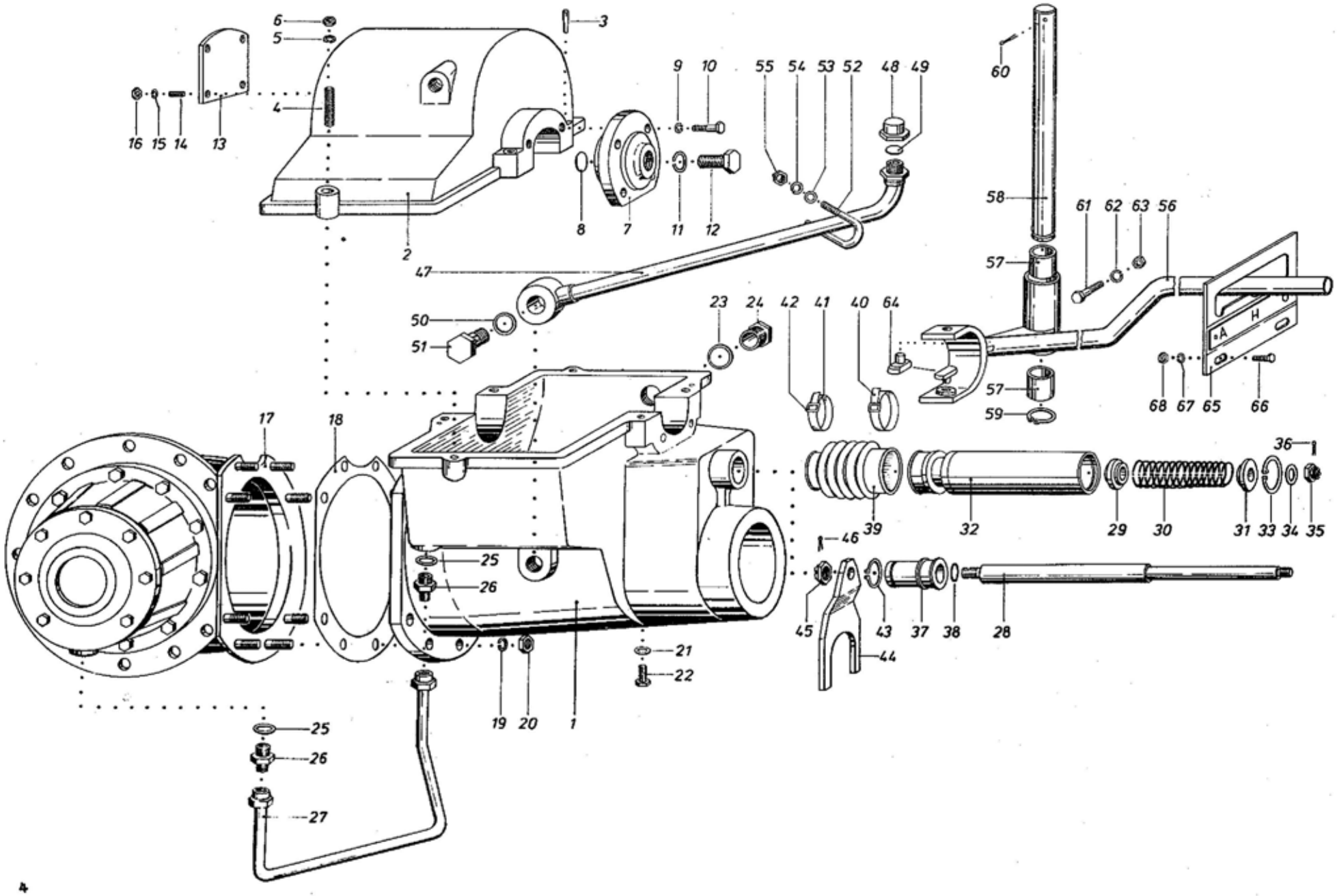
6
5
3
9
10
55
54
53
52
48
49
60
16
15
14
13
4
2
8
7
11
12
58
61
62
63
56
57
47
23
24
42
41
40
64
50
51
H
A
57
59
68
67
65
66
17
18
36
39
32
29
30
31
33
34
35
46
25
26
45
43
37
38
28
44
21
22
19
20
1
25
26
27

Bild-Nr.	Bestell-Nr.	Benennung	Anzahl	Masse kg	Bemerkung	VKZ
--	5111 24127 6	Verteilergetriebe 120058054/03	1	168,000	nur für Export u. Vertragswerkstatt	
		bestehend aus:				
--	5111 24208 4	Getriebegehäuse, komplett 120059930/01	1	26,000		
		bestehend aus:				
1	--	Getriebegehäuse 120052024/00	1	24,000		
2	--	Gehäusedeckel 120052112/01	1	9,700		
3	--	Zylinderkerbstift 8m 6x40 TGL 0-7	2			
4	--	Stiftschraube BM 12x45 TGL 0-939-8.8 gal Zn 12 c	6			
5	--	Federring B 12 TGL 7403 gal Zn 12 c	6			
6	--	Sechskantmutter M 12 TGL 0-934-8 gal Zn 12 c	6			
--	5111 24106 7	Deckel, komplett 120052120/04	1	1,300		
		bestehend aus:				
7	--	Deckel 120052137/03	1	1,200		
8	--	Verschlußscheibe 25 TGL 0-470	1			
9	--	Federring B 10 TGL 7403 gal Zn 9 c	4			
10	--	Sechskantschraube M 10x30 TGL 0-933-8.8 gal Znc	4			
11	--	Federring B 20 TGL 7403 gal Zn 9 c	1			
12	--	Sechskantschraube M 20x30 TGL 0-933-8.8 gal Znc	1			
13	5141 13502 7	Deckel 120010788/04	1	0,360		
14	--	Stiftschraube BM 8x16 TGL 0-939-8.8 gal Znc	4			
15	--	Federring B 8 TGL 7403 gal Zn 9 c	4			
16	--	Sechskantmutter M 8 TGL 0-934-8 gal Znc	4			
17	--	Winkeltrieb, komplett 120058794/01	1	70,000	Einzelteile s. Tafel 4	
18	--	Dichtung 120000786/04	1	0,007		
19	--	Federring B 12 TGL 7403 gal Zn 9 c	8			
20	--	Sechskantmutter M 12 TGL 0-934-8 gal Znc	8			
21	--	Dichtring A 10x14 TGL 0-7603-Cu	1			
22	--	Sechskantschraube M 10x20 TGL 0-933-8.8 gal Zn	1			
23	--	Dichtring A 26x31 TGL 0-7603-Cu	1			
24	--	Verschlußschraube M 26x1,5 TGL 39-198 gal Zn 12 c	1			
25	--	Dichtring A 22x27 TGL 0-7603-Cu	2			
26	--	Einschraubstutzen L 18 M-01 TGL 0-3901 gal Zn (M 27x2)	2			
27	5111 24109 1	Ölleitung 120052153/03	1	0,210		
--	5111 24148 5	Schaltung, komplett 120058511/03	1	2,600		
		bestehend aus:				
28	5141 13907 1	Schaltstange 120054210/03	1	0,798		
29	5131 09357 3	Federteller 120000624/04	1	0,060		
30	9220 05062 1	Druckfeder 103920122/07	1			
31	5131 09358 1	Federteller 120000632/04	1	0,100		
32	5111 24156 5	Schalttopf 120058753/03	1	0,855		
33	--	Sicherungsring 42 TGL 0-472 gal Znc	1			
34	--	Scheibe 13 TGL 0-125-St gal Znc	1			
35	--	Kronenmutter M 12x1,5 TGL 0-937-50 gal Znc	1			
36	--	Splint 3,2x25 TGL 0-94-St gal Znc	1			

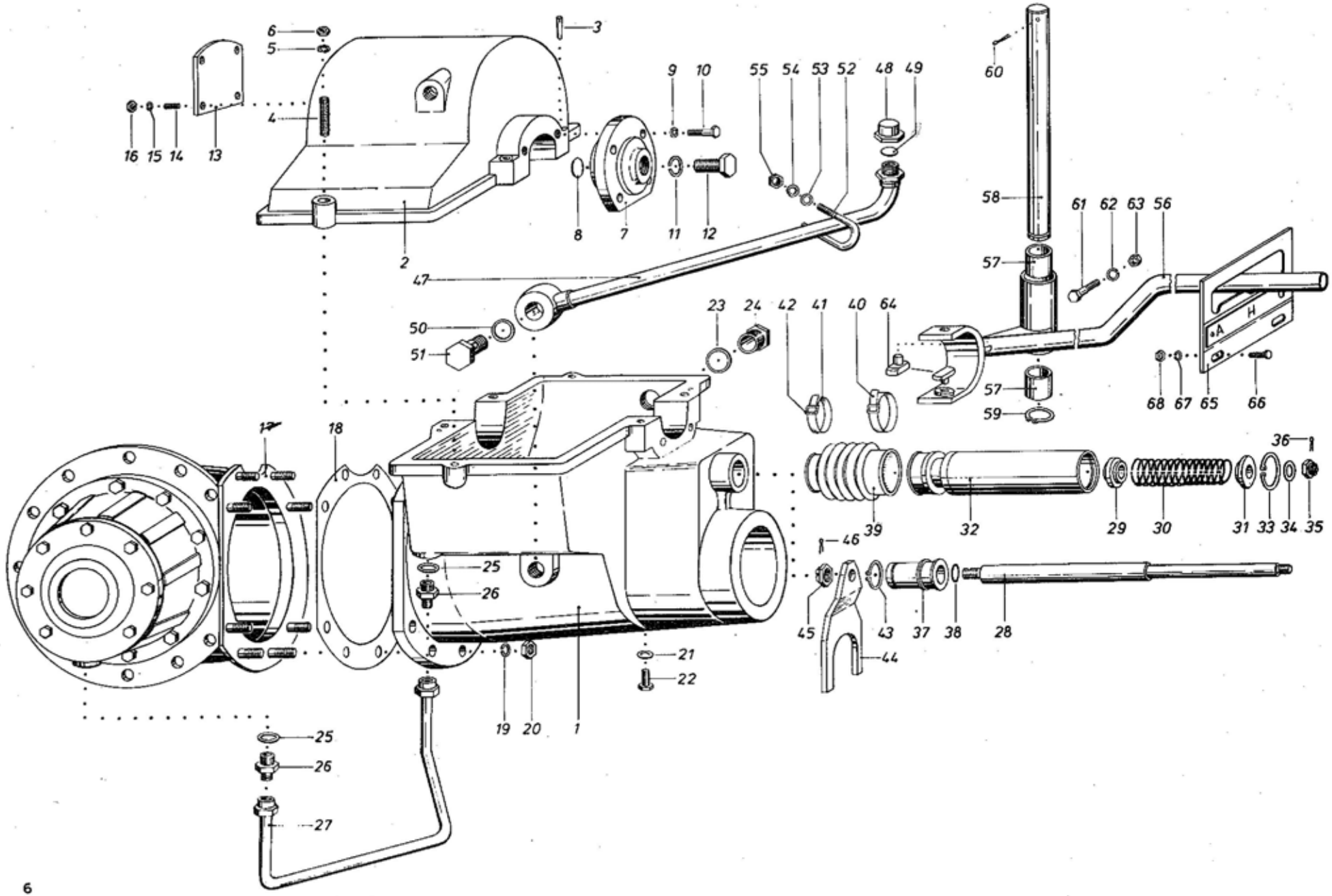
6
5
3
16 15 14 13
4
9 10
55 54 53 52 48 49
60
58
61 62 63 56
57
2
8 7 11 12
47
50
51
23 24 42 41 40 64
H
A
57
59
68 67 65 66
17
18
36
39 32 29 30 31 33 34 35
46
25
26
45 43 37 38 28
44
21
22
19 20 1
25
26
27

Bild-Nr.	Bestell-Nr.	Benennung	Anzahl	Masse kg	Bemerkung	VKZ
37	5111 24147 7	Buchse 120058503/04	1	0,280		
38	9220 00434 3	Rundring 20x3 TGL 6365	1			
39	5111 24198 3	Gummifaltenbalg 120059834/04	1			
40	--	Schlauchband 120058778/04	1	0,008		
41	--	Schlauchband 120058786/04	1	0,007		
42	--	Schlauchspanner A 9 TGL 11046	2			
43	--	Sicherungsring 30 TGL 0-471	1			
44	5131 08510 6	Schaltgabel 120000673/03	1	0,400		
45	--	Kronenmutter M 16x1,5 TGL 0-937-50 gal Znc	1			
46	--	Splint 4x32 TGL 0-94-St gal Znc	1			
--	5141 13893 8	Öleinfüllrohr, komplett 120054075/03	1	0,350		
		bestehend aus:				
47	--	Rohr, geschweißt 120054083/03	1	0,320		
48	--	Verschlußmutter M 30x2 TGL 0-7605	1			
49	--	Dichtscheibe 120054114/04	1			
50	--	Dichtring A 26x31 TGL 0-7603 Cu	1			
51	--	Hohlschraube A 22 TGL 21619-5.8 M 26x1,5	1			
52	9220 05013 1	Klemmbügel, rund M 10x36x50 TGL 33-15750	1			
53	--	Scheibe 10,5 TGL 0-125-St gal Znc	2			
54	--	Federring B 10 TGL 7403 gal Znc	2			
55	--	Sechskantmutter M 10 TGL 0-934-6 gal Znc	2			
--	5111 24723 2	Schalthebel, komplett 120067022/03	1	2,100		
		bestehend aus:				
56	--	Schalthebel, geschweißt 120067030/02	1	2,000		
57	5141 16191 2	Buchse A 25/32 za 10x25 TGL 6558 Hgw 2088	2			
58	5141 13753 5	Achse 120052684/04	1	1,040		
59	--	Sicherungsring 25 TGL 0-471 gal Znc	1			
60	--	Splint 6,3x40 TGL 0-94-St gal Znc	1			
61	--	Sechskantschraube M 12x60 TGL 0-933-8.8 gal Znc	1			
62	--	Federring B 12 TGL 7403 gal Zn 9 c	1			
63	--	Sechskantmutter M 12 TGL 0-934-6 gal Znc	1			
64	5131 08781 5	Schaltstein 120000745/02	2	0,044		
65	5141 13754 3	Schaltkulisse, komplett 120052692/03	1	0,412		
66	--	Sechskantschraube M 10x25 TGL 0-933-8.8 gal Znc	2			
67	--	Federring B 10 TGL 7403 gal Zn 9 c	2			
68	--	Sechskantmutter M 10 TGL 0-934-6 gal Znc	2			