Hefeseparator

FORTSCHRITT

HSD/2

Hefeseparator HSD/2

Der Hefeseparator HSD dient zur kontinuierlichen Abtrennung von Hefe aus vergorener Würze. Sein Einsatz erfolgt in Hefefabriken in Prozeßlinien zur Erzeugung von Back- und Futterhefe.

Aufbau des Separators:

Der Hefeseparator HSD ist ein Düsenseparator mit periodisch selbstreinigender Trommel. Er besteht aus den Baugruppen Grundplatte, Getriebe, Getriebeoberteil mit Schlammfang, klappbarer Haube, Separiertrommel, Motor, Werkzeug und Ersatzteilsatz. Der Antrieb erfolgt von einem Elektromotor aus über eine Strömungskupplung auf das Schraubenradgetriebe. Sämtliche mit dem Produkt berührten Teile, die Trommelhaube und die Innenflächen des Getriebeoberteils sind aus nichtrostendem Stahl gefertigt.

Technische Daten:

Durchsatz:
Wasser: 100000 l/h
Hefe-Rasse
Sacharomyces: 70000–90000 l/h
Hefe-Rasse
Torula: 45000–58000 l/h

Der tatsächliche Durchsatz ist von der Viskosität, der Temperatur, der Art und Konzentration der Hefe am Eingang sowie dem erforderlichen Hefekonzentrationsgrad am Ausgang abhängig.

Besondere Vorteile:

- Das Getriebeoberteil mit der Schlammfangschale ist doppelwandig ausgeführt und der Hohlraum, zur Geräuschminderung, mit Schaumstoff ausgefüllt.
- Die Zu- und Ableitarmaturen sind so auf der Trommelhaube aufgeschraubt, daß die Ableitrohre in der gewünschten Richtung installiert werden können.
- Die Steuerung des Separators kann von Hand oder Automatik mit Hilfe einer Ventilsteueranlage SS 10.4 erfolgen. Das Ventilsystem wird mit dem Separator durch Leitungen verbunden.
- Konstruktion der Trommel in einer Kombination von Düsentrommel und periodisch selbstreinigender Trommel, wodurch eine optimale Wirksamkeit für einen chemischen Reinigungsprozeß erreicht wird.

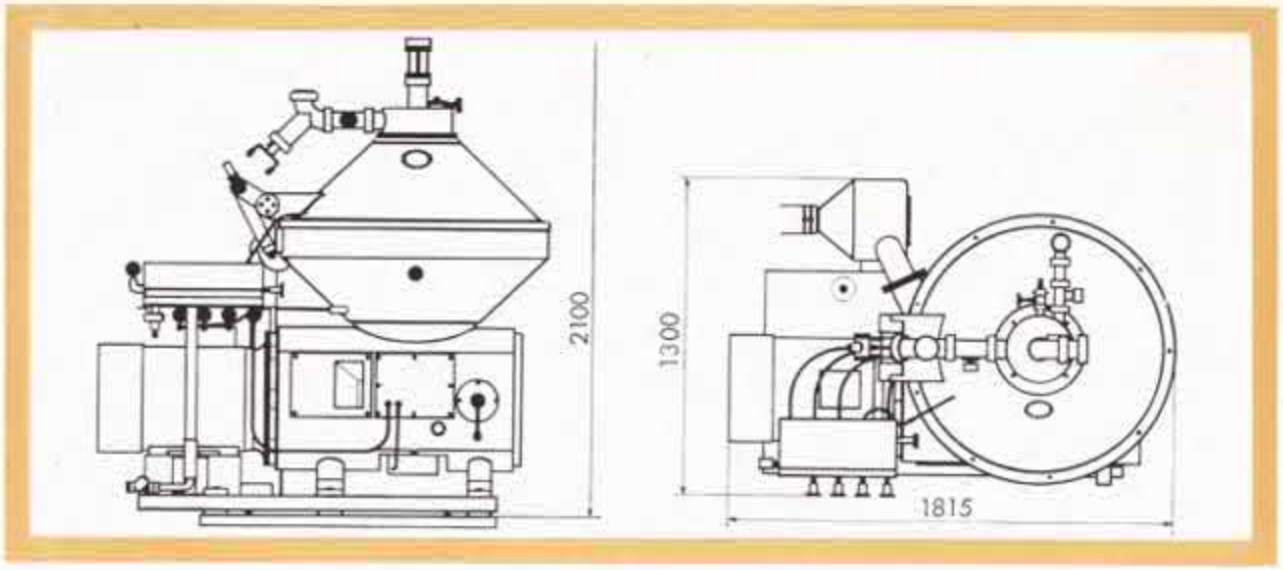

Abmessungen:

Länge:	ca. 1815 mm
Breite:	ca. 1300 mm
Höhe:	ca. 2100 mm
Masse des Separators mit Motor:	ca. 2600 kg

Motordaten:

Leistung:	55 kW
Drehzahl:	1470 min^{-1}
Spannung:	380 V Drehstrom
Frequenz:	50 Hz
Schutzart:	IP 44
Bauform:	M 201

Komplettierungsgeräte:

— Drehbürstensieb
— Motor- u. Ventilsteuerung

Alle Angaben und Abbildungen unverbindlich.

Wir behalten uns technische und aus fabrikatorischen Gründen bedingte Änderungen jederzeit vor.

Ansprüche, gleich welcher Art, können daraus nicht hergeleitet werden.

VEB KOMBINAT FORTSCHRITT - LANDMASCHINEN
Betrieb Kyffhäuserhütte Artern

Exporteur: Fortschritt Landmaschinen Export-Import, Volkseigener Außenhandelsbetrieb der DDR
DDR – 1185 Berlin, Neue Wiesenstr.

IV/21/9 Ag 13/35/79